Tillhör
SVENSKA CITROËNKLUBBEN

Tillhör
SVENSKA CITROËNKLUBBEN

LN BERLINE

LN, c'est la voiture qui simplifie la vie. Avec ses 3,38 m de long, plus besoin de tourner des heures et de s'épuiser à manœuvrer. On se gare dans un mouchoir. Fini les pertes de temps. Elle est tellement maniable qu'on l'a tout de suite en main. La visibilité est parfaite et même quand on n'a pas le compas dans l'œil, on arrive à se faufiler sans l'égratigner.

Avec elle, vous n'aurez jamais zéro de conduite. Grâce à son embrayage centrifuge (en option) on peut s'arrêter et repartir sans changer de vitesse et on est sûr de ne jamais caler. Son moteur refroidi par air est increvable.

Pas besoin de soulever le capot pour vérifier le niveau d'eau. Elle ne consomme presque rien, même pas 6 l aux 100 km sur route à 90 km/h (7,2 l en parcours urbain), et avec sa troisième porte arrière elle ouvre un large coffre pour dévorer les paniers, les parapluies, les cartons à chapeaux, les cages à oiseaux, les tonneaux, les cadeaux et même les animaux : les deux sièges arrière sont rabattables indépendamment. Pour la sécurité des enfants il n'y a que deux portes latérales.

Enfin, pour satisfaire les plus exigeants, la LN peut recevoir en option une lunette arrière chauffante, une peinture métallisée, un siège conducteur à dossier inclinable, un embrayage centrifuge et une antenne pour radio avec antiparasitage.

DEN LN

LN ENTREPRISE

LN Entreprise, c'est un collaborateur précieux pour les sociétés, les commerçants, les artisans, etc. Avec ses 3 CV fiscaux, sa faible consommation de 5,9 l aux 100 km à 90 km/h (7,2 l en parcours urbain), elle réunit tous les suffrages.

Contrairement à d'autres voitures de société, elle est entièrement vitrée. C'est plus élégant et améliore la visibilité ! L'arrière, libre de tous sièges, présente un plancher plat d'une longueur utile de 1,10 m, avec un arrêt de charge, un volume de 0,86 m^3 et une charge utile de 272 kg (conducteur non compris). Quand on a vraiment besoin de place on peut même rabattre le siège avant droit (en option). La longueur utile passe à 2 m et le volume de chargement à 1,1 m^3.

Avec sa traction avant, LN Entreprise n'a peur de rien. Partout, par tous les temps, on peut compter sur elle. Qu'il gèle, qu'il neige, qu'il pleuve, elle est toujours là, fidèle à sa tâche.

Son moteur est d'une robustesse à toute épreuve grâce à son refroidissement par air et à son radiateur d'huile. Il ne chauffe jamais et l'on peut rouler sans souci.

Jamais en congé de maladie, toujours rentable, LN Entreprise est vraiment sans problème (la TVA est au taux de 17,6 %.

optique

1AKTF
2NBZLFx

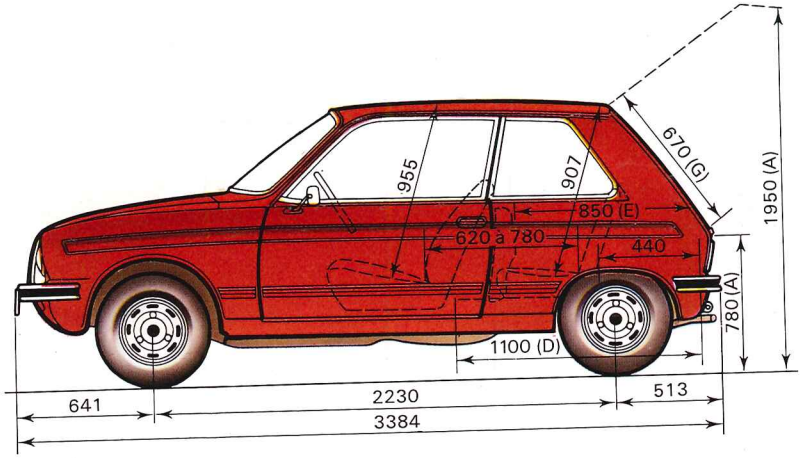

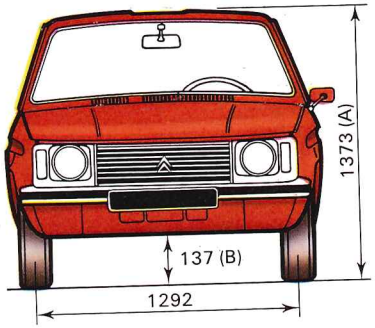

1) - Il y a ceux qui voyagent avec seulement quelques valises. Pour eux le coffre de la LN avec ses 118 dm³ est largement suffisant.

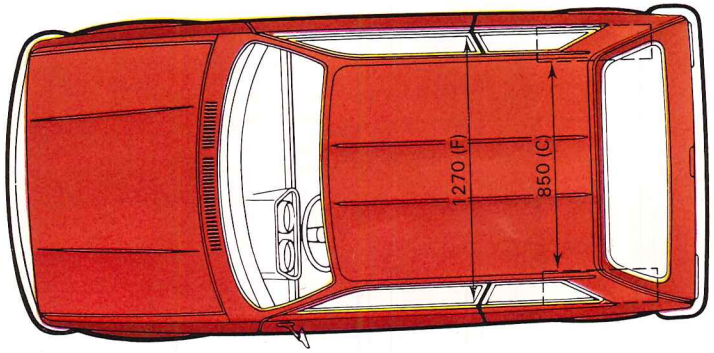

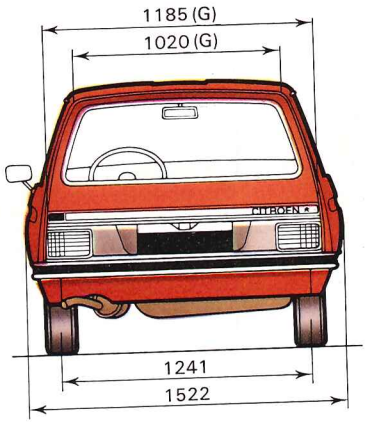

(A) A vide (B) En charge (C) Entre passage de roues (D) Plancher Entreprise (E) Sièges AR rabattus (F) Largeur aux bandeaux (G) Entrées de porte AR Volume total du coffre (valises) 118 dm³ Volume libre pour chargement exceptionnel : sièges AR rabattus 770 dm³.

Moteur :
2 cylindres à plat.
Puissance fiscale 3 CV.
Cylindrée : 602 cm³.
Alésage-course : 74 x 70 mm.
Rapport volumétrique : 9/1.
Puissance maxi DIN : 32 CV à 5750 tr/mn.
Couple maxi DIN : 4,2 mkg à 3500 tr/mn.
Refroidissement par air.

Boîte de vitesse :
Mécanique : 4 + marche arrière.

Direction :
A crémaillère, rayon de braquage 4,45 m (entre trottoirs).

Freins :
A double circuit. Avant à disques dans les roues.
Arrière, à tambours avec réglage automatique.

Suspension :
Avant : roues indépendantes type Mac Pherson.
Arrière : roues indépendantes à ressorts hélicoïdaux.

Equipement électrique :
Batterie : 12 V 120/28 Ah.
Alternateur : 30 Ah 420 W.

Pneumatiques :
135 SR 13 ZX.

Dimensions :
Longueur hors tout : 3,384 m.
Largeur hors tout : 1,522 m.
Hauteur (ODM) : 1,373 m.
Volume du coffre :
LN Berline : 118/292 dm³ (volume valises), 292 dm³ pour deux sièges AR rabattus et 193 dm³ pour un siège AR rabattu.
LN Entreprise : 860 dm³ (+ 249 dm³ si siège AV D escamotable).

Poids :
En ordre de marche :
Berline : 706 kg.
Entreprise : 693 kg.
Poids remorquable sans frein : 350 kg.
Poids remorquable avec frein : 500 kg.

Consommation :
(en litres aux 100 km, selon les normes France).*
A vitesse stabilisée : 5,9 l à 90 km/h.
En parcours urbain : 7,2 l.

Capacité réservoir :
40 l.

Performances :
Vitesse maxi : 120 km/h.

Options :
Lunette arrière chauffante.
Peinture métallisée.
Ceinture de sécurité AV à enrouleur (de série sur Entreprise).
Siège conducteur à dossier inclinable sur Berline seulement.
Equipement radio : antenne, antiparasitage.
Embrayage centrifuge sur Berline seulement.
Siège AV D escamotable, Entreprise seulement (cette option entraîne le garnissage des sièges en Targa).

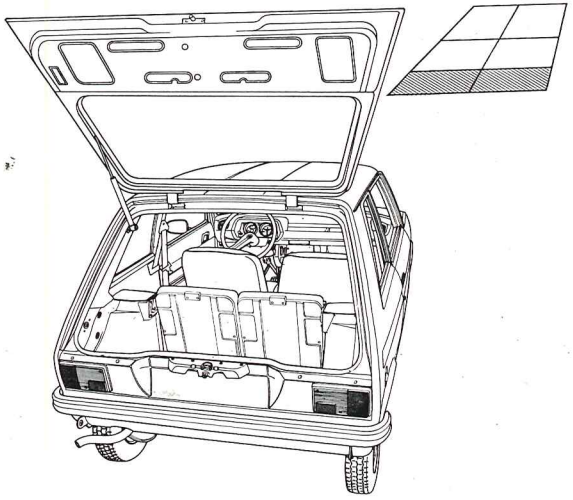

*Les mesures de consommation ont été effectuées par les Laboratoires de l'Union Technique de l'Automobile, du Motocycle et du Cycle (UTAC) conformément à l'Arrêté

2) - Il y en a d'autres qui emportent toujours beaucoup de valises. Il leur suffit alors de rabattre l'un des sièges arrière pour obtenir aussitôt un coffre de 193 dm^3.

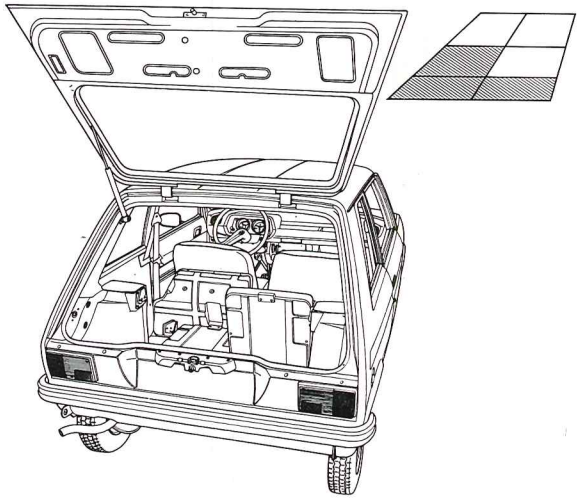

3) - Enfin, il y a ceux pour qui chaque départ devient un véritable déménagement. Ils replient les deux sièges arrière et le tour est joué. La LN devient un véritable petit break avec ses 292 dm^3 jusqu'à la hauteur du bandeau et avec ses 770 dm^3 de volume jusqu'au plafond.

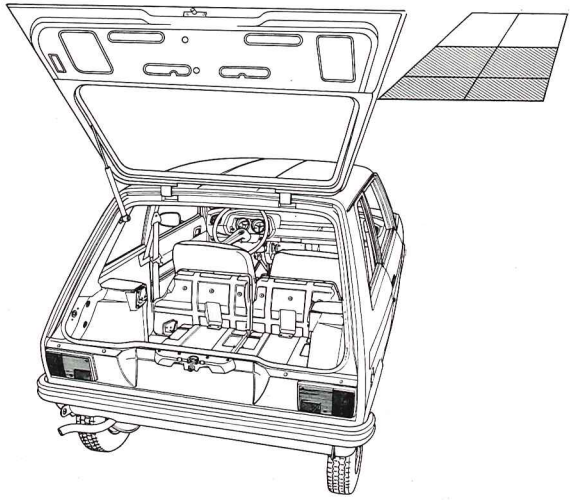

4) - Il y a aussi les professionnels qui ont toujours des objets encombrants à transporter. La LN Entreprise, se plie parfaitement à leurs exigences avec un volume de 860 dm^3 derrière les sièges avant. En outre, son siège avant passager s'escamote (option) offrant ainsi un volume maximum de 1109 dm^3.

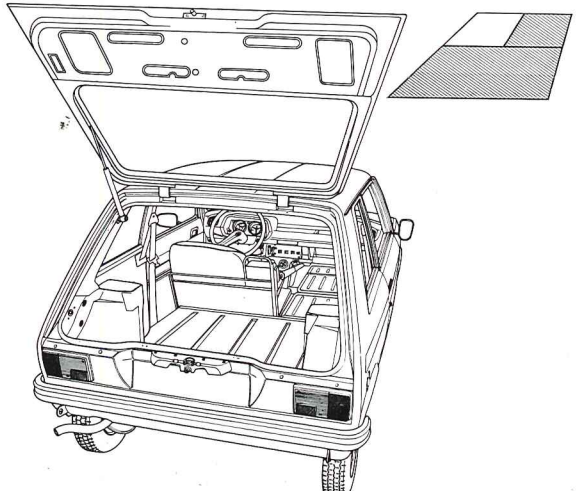

Le réseau Citroën

Il compte aujourd'hui plus de 5 500 agences, concessions et succursales en France et 4 000 en Europe de l'Ouest. Ainsi, où que vous soyez avec votre Citroën, vous serez toujours assisté.

Barème des temps

Pour éviter toute mauvaise surprise, vous trouverez dans votre voiture un extrait du barème des temps vous indiquant le temps de facturation des travaux les plus courants. Ce barème est valable dans tout le réseau Citroën.

Contrôle électronique

Pour une somme modique, un ensemble d'appareils électroniques vous permet de faire vérifier scientifiquement l'état de santé de votre voiture, et établit rapidement un diagnostic infaillible.

Service rapide

Chaque concession, chaque succursale possède pour les interventions de courte durée, une équipe de techniciens hautement qualifiés affectés à ces travaux.

Plan de financement

Citroën vous proposera un plan de financement adapté à vos possibilités financières. Dans ce domaine également, vous bénéficierez de son expérience, notamment avec ECOPLAN, location de longue durée.

NOTES

NOTES

NOTES

Les renseignements concernant les aménagements et les caractéristiques techniques sont donnés à titre indicatif. Cette publication n'est pas contractuelle. La Société Citroën se réserve le droit de modifier sans préavis certains aspects, caractéristiques techniques et aménagements de ses produits dans un souci d'amélioration constante.

Société Anonyme Automobiles Citroën, 117 à 167 quai André-Citroën, 75747 Paris Cedex 15 - R.C. Paris B 642050199 - SIRET 64 2050199 000 16 - 8-77 roux, seguela, cayzac Imprimé en France.

CITROËN préfère TOTAL